RUBBER FENDER

橡胶护舷

RUBBER FENDER

烟台泰鸿橡胶有限公司

YANTAI TAIHONG RUBBER CO.,LTD.CHINA

ecoseal Flow and Sealing Technology

公司简介
BRIEF INTRODUCTION

烟台泰鸿橡胶有限公司是生产橡胶护舷及其它高分子材料码头防护系统产品的专业加工企业，有近五十年的生产历史。2002年泰鸿公司为发展需要，在烟台市莱山区盛泉工业园创建新厂，新厂区占地面积59242.4平方米。公司自1998年开始建立了以GB/T19001：2000-ISO9001：2000为中心的质量管理体系，并取得了国家质量认证机构认证和英国UKAS的质量认证。

烟台泰鸿橡胶有限公司目前已具有相当的生产规模，能生产二十多个系列的橡胶护舷及其他高分子材料码头防护系统产品，其中超长型橡胶护舷被列为国家级新产品，高反力型橡胶护舷填补国内空白。先后有鼓型、无锚链鼓型、超级拱型、漂浮型、充气型等十三个系列通过省级鉴定，被评为山东省新产品，超长特种橡胶护舷被国家科委列为重点新产品。

为适应市场的发展需要，我们又相继研发了具有环保材料性质的聚氨酯漂浮护舷和塑料护舷。经过近几年的研发与试制生产，目前这两种产品的生产技术已趋于成熟，并向国家专利局申请了专利。

公司法人代表 总经理：

先生

Yantai Taihong Rubber Co., Ltd is a professional manufacturing company that specializes at manufacturing rubber fenders and other polymer wharf protective systems. The company has nearly 50 years of manufacturing history. In 2002, to meet the development, Yantai Taihong built the new factory in Yantai Laishan Shengquan Industrial Zone and the new factory covers an area of 5,9242.4 M^2. Since 1998, the company establishes the quality control system with the center of GB/T19001: 2000-ISO9001: 2000 and is accredited by China Certificate Center, Inc. and UKAS.

So far, the company owns a considerable production capacity and is able to manufacture more than 20 serials of rubber fenders and other polymer wharf protective systems of which fenders with super length was awarded as China new products and rubber fenders with high reaction force filled the blank of this field in China. In succession, 13 serials of fender such as cell fenders, cell fenders without chains, super arch fenders, floating fenders, pneumatic fenders were appraised by Shandong Province and awarded as Shandong new products and the special rubber fenders with super length were awarded key new products by China Science and Technology Committee.

To meet the market development, the company has developed Polyurethane foam fenders and plastic fenders that are environmentally safe. After recent years development and trial production, manufacturing techniques of the two types of fenders are applicable and the company applied for patents from China Patent Office.

泰鸿橡胶 TAIHONG RUBBER

泰鸿橡胶 TAIHONG RUBBER

企业法人
营业执照
注册号：
成立日期：
登记机关
年 月 日
名 称
住 所
法定代表人
注册资本
实收资本
公司类型
经营范围
股东(发起人)
营业期限 自
至

中华人民共和国
组织机构代码证
NO 2006 3658729

税务登记证

资 质 证 书

Qualification Certificates

UKAS

质量管理体系认证证书

U06608Q0377R3M

兹证明

烟台泰鸿橡胶有限公司

质量管理体系符合标准

ISO 9001:2000

认证范围如下

橡胶护舷、充气护舷、塑料护舷、聚氨酯护舷、排吸泥胶管和橡胶护舷钢铁结构件的设计、开发、生产和售后服务。

IAF

UKAS

QUALITY MANAGEMENT SYSTEM CERTIFICATE

This is to certify that the quality management system of

Yantai Taihong Rubber Co., Ltd.

(Registration Address: No 148, Nanda Street, Zhifu District, Yantai City)

is in conformity with

ISO 9001:2000

This certificate is valid for the following scope

The Design, Develop, Production and After-sales Service of Rubber Fender, Pneumatic Fender, Plastic Fender, Polyurethane Fender, Rubber Dredging Hose & Steel Structure of the Rubber Fender.

This certificate is valid from July 29, 2008 to July 28, 2011

China Certification Center, Inc.

General Manager

Date of Issue July 29, 2008

IAF

CCCI

质量管理体系认证证书

兹证明

烟台泰鸿橡胶有限公司

质量管理体系符合标准

GB/T19001-2000 idt ISO9001:2000

认证范围如下

橡胶护舷、充气护舷、塑料护舷、聚氨酯护舷、排吸泥胶管和橡胶护舷钢铁结构件的设计、开发、生产和售后服务。

CNAS

CNAS C021-Q

IAF

CCCI

QUALITY MANAGEMENT SYSTEM CERTIFICATE

This is to certify that the quality management system of

Yantai Taihong Rubber Co., Ltd.

(Registration Address: No 148, Nanda Street, Zhifu District, Yantai City)

is in conformity with

GB/T19001-2000 idt ISO9001:2000

This certificate is valid for the following scope

The Design, Develop, Production and After-sales Service of Rubber Fender, Pneumatic Fender, Plastic Fender, Polyurethane Fender, Rubber Dredging Hose & Steel Structure of the Rubber Fender.

This certificate is valid from July 29, 2008 to July 28, 2011

China Certification Center, Inc.

General Manager

Date of Issue July 29, 2008

CNAS

MANAGEMENT SYSTEM

CNAS C021-Q

IAF

证书号第782206号

实用新型专利证书

实用新型名称：一种密封垫

发明人：[illegible]

专利号：ZL 2005 2 0081257.0

专利申请日：2005年3月16日

专利权人：如皇泰鸿橡胶有限公司

授权公告日：2006年5月17日

本实用新型经过本局依照中华人民共和国专利法进行初步审查，决定授予专利权，颁发本证书并在专利登记簿上予以登记。专利权自授权公告之日起生效。

本专利的专利权期限为十年，自申请日起算。专利权人应当按照专利法及其实施细则规定缴纳年费，缴纳各个专利年费的期限是每年3月16日前一个月内。未按照规定缴纳年费的，专利权自应当缴纳年费期满之日起终止。

专利证书记载专利权登记时的法律状况。专利权的转移、质押、无效、终止、恢复和专利权人的姓名或名称、国籍、地址变更等事项记载在专利登记簿上。

局长 田力普

中华人民共和国国家知识产权局

2006年5月17日

第1页（共1页）

证书号第500396号

发明专利证书

发明名称：一种制作塑料护栏的工艺方法

发明人：冯步中；陈士强；张大龙；姚乐

专利号：ZL 2005 1 0042169.4

专利申请日：2005年3月16日

专利权人：烟台泰鸿橡胶有限公司

授权公告日：2007年11月28日

本发明经过本局依照中华人民共和国专利法进行审查，决定授予专利权，颁发本证书并在专利登记簿上予以登记。专利权自授权公告之日起生效。

本专利的专利权期限为二十年，自申请日起算。专利权人应当依照专利法及其实施细则规定缴纳年费。缴纳本专利年费的期限是每年03月16日前一个月内。未按照规定缴纳年费的，专利权自应当缴纳年费期满之日起终止。

专利证书记载专利权登记时的法律状况。专利权的转移、质押、无效、终止、恢复和专利权人的姓名或名称、国籍、地址变更等事项记载在专利登记簿上。

局长 田力普

中华人民共和国国家知识产权局

2007年11月28日

第1页（共1页）

全国橡胶与橡胶制品
标准化技术委员会　　橡胶制品分技术委员会

委员单位证书

烟台泰鸿橡胶有限公司

经审定你单位为我会第五届委员单位，希望为我国橡胶制品标准化工作做出积极贡献。

有效期限：2009年12月31日　　二〇〇[illegible]年[illegible]月一日

TAIHONG RUBBER

目 录

Contents

圆筒型(Y 型)橡胶护舷……1
D型橡胶护舷……2
DO 型橡胶护舷……3
DGH 橡胶护舷……4–5
DGH-B 型橡胶护舷……6
直接粘合超高分子量聚乙烯板护舷……7
YGCH 超级鼓型橡胶护舷……8
锥型橡胶护舷……9
ME 型橡胶护舷……10
ST 型橡胶护舷……11
拖轮橡胶护舷……12
W 型橡胶护舷……13
π 型橡胶护舷……14
橡胶舷梯……15
扇型橡胶护舷……16
矩型橡胶护舷……16
浮筒型橡胶护舷……17
包角型橡胶护舷……18
转鼓型橡胶护舷……19
充气型橡胶护舷……20
填充型漂浮橡胶护舷……21
聚氨酯漂浮护舷……22
塑料护舷……23
橡胶护舷配件……24–25
橡胶护舷力学性能试验……26–27

Cylindrical Type (Type Y) Rubber Fender……1
D Type Rubber Fender……2
DO Type Rubber Fender……3
DGH Type Rubber Fender……4–5
DGH-B Type Rubber Fender……6
Rubber fender bonded with UHMW-PE pad……7
YGCH Super Cell Rubber Fender……8
Cone Type Rubber Fender……9
ME Type Rubber Fender……10
ST Type Rubber Fender……11
Tug Fender……12
W Type Rubber Fender……13
π Type Rubber Fender……14
Rubber Ladder……15
Fan Type Rubber Fender……16
Rectangle Rubber Fender……16
Floating Drum Fender……17
Fender For Dock Corner……18
Roll Rubber Fender……19
Pneumatic Rubber Fender……20
Foam Filled Rubber Fender……21
Polyurethance Foam Fender……22
Plastic Fender……23
Accessories for Rubber Fender……24–25
Rubber Fender Performance test……26–27

圆筒型(Y 型)橡胶护舷

Cylindrical Type (Type Y) Rubber Fender

特 点

1. 反力低、面压小、吸能量合理。
2. 在靠泊时,对船舶横摇和纵摇适应性强。
3. 不受船舶大小影响，用途广。
4. 安装维修方便，适用于各类码头。

Feature

1. Low reaction force, low surface pressure and reasonable capability of energy absorpting.
2. Good adaptability of vertical shake of ships during mooring.
3. Wide range of application, no matter the ships with different sizes.
4. Convenient in mounting or maintaining and suitable for all of ports.

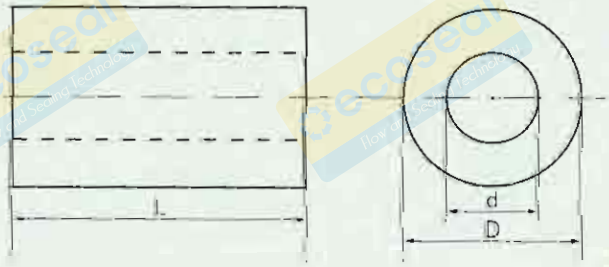

型 号 Types	外 径 Outer dia	内 径 Inner dia	制品长度 Length of product	备 注 notes
Y150 × L	150	75	500-30000	其它非系列规格可根据用户需要制造 Products of other sizes can be manufactured at user's request.
Y200 × L	200	100		
Y250 × L	250	125		
Y300 × L	300	150		
Y350 × L	350	175		
Y400 × L	400	200		
Y500 × L	500	250		
Y600 × L	600	300		
Y700 × L	700	350		
Y800 × L	800	400		
Y900 × L	900	450		
Y1000 × L	1000	500	1000-20000	
Y1100 × L	1100	550		
Y1200 × L	1200	600		
Y1300 × L	1300	650		
Y1400 × L	1400	700		
Y1500 × L	1500	750		
Y1600 × L	1600	800		
Y1700 × L	1700	850		
Y1800 × L	1800	900		
Y1900 × L	1900	950		
Y2000 × L	2000	1000		

D 型橡胶护舷

D Type Rubber Fender

特点

1. 反力适中，吸能量较圆筒型高。
2. 安装方便。
3. 由于底部宽度尺寸小，一般适用于框架式码头和船舷安装使用。

Feature

1. Reasonable reaction force, more energy absorption than that of cylinder type.
2. Easy mounting.
3. Applicable to frame docks and ships due to smaller bottom width.

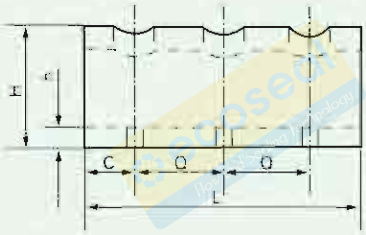

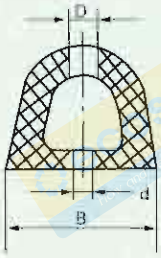

型 号 Types	规格(mm) specification(mm)									备注 Notes
	H	B	L	孔数 Holes	Q	c	h	D	d	
DD100 × 100 × 2000	100	100	2000	5	425	150	30	45	25	其它非系列规格可根据用户需要制造 Products of other sizes can be manufactured at user's request.
DD150 × 150 × 2000	150	150	2000	5	425	150	50	55	28	
DD160 × 150 × 2500	160	150	2500	6	440	150	45	55	28	
DD200 × 200 × 850	200	200	850	3	325	100	35	62	30	
DD200 × 200 × 900	200	200	900	2	600	150	35	62	30	
DD200 × 200 × 1000	200	200	1000	3	350	150	35	62	30	
DD200 × 200 × 1500	200	200	1500	3	600	150	35	62	30	
DD250 × 250 × 1000	250	250	1000	3	350	150	62.5	65	32	
DD250 × 250 × 1500	250	250	1500	3	600	150	62.5	65	32	
D(D)300 × 300 × 850	300	300	850	3	325	100	40	65	32	
D(D)300 × 360 × 850	300	360	850	3	325	100	40	65	32	
D(D)300 × 300 × 900	300	300	900	2	600	150	40	65	32	
D(D)300 × 300 × 1000	300	300	1000	3	350	150	40	65	32	
D(D)300 × 300 × 1500	300	300	1500	4	400	150	40	65	32	
D(D)300 × 360 × 1000	300	360	1000	3	350	150	40	65	32	
D(D)300 × 360 × 1500	300	360	1500	4	400	150	40	65	32	
DD400 × 400 × 850	400	400	850	3	325	100	55	65	32	
DD400 × 400 × 1000	400	400	1000	3	350	150	55	65	32	
DD400 × 400 × 1500	400	400	1500	3	600	150	55	65	32	
D500 × 500 × 850	500	500	850	3	325	100	90	97	45	
D500 × 500 × 1000	500	500	1000	3	350	150	90	97	45	
D500 × 500 × 1500	500	500	1500	3	600	150	90	97	45	

DO 型橡胶护舷

DO Type Rubber Fender

特点

1. 反力吸能比 D 型护舷高。

2. 安装强度及使用寿命比 D 型护舷有很大提高。

3. 一般适用于框架式码头。

Feature

1. The performance of reaction force and energy absorption are higher than D type.

2. The installation stability and service life are much higher than the D type.

3. It is usually suitable for the frame type harbours.

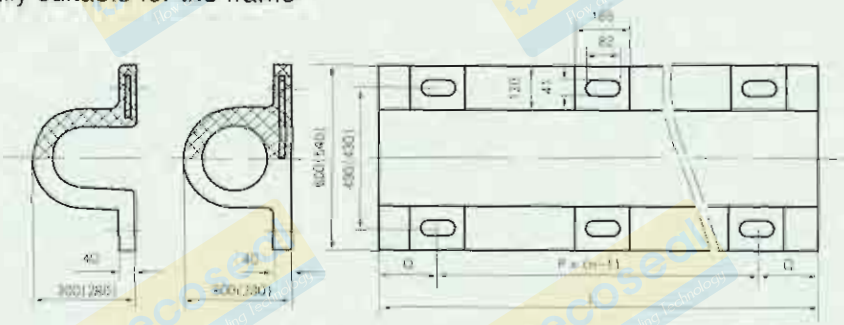

型 号 Types H × B × L	规格尺寸(mm) sapecification(mm)										
	H	B	D	Q	P	n	h	c	T	E	K
DO280 × 540 × 1000	280	540	430	150	700	1	40	82	165	41	120
DO280 × 540 × 1500	280	540	430	150	600	2	40	82	165	41	120
DO280 × 540 × 2000	280	540	430	145	570	3	40	82	165	41	120
DO280 × 540 × 2500	280	540	430	150	550	4	40	82	165	41	120
DO280 × 540 × 3000	280	540	430	150	540	5	40	82	165	41	120
DO300 × 600(540) × 1000	300	600(540)	490(430)	150	700	1	40	82	165	41	120
DO300 × 600(540) × 1500	300	600(540)	490(430)	150	600	2	40	82	165	41	120
DO300 × 600(540) × 2000	300	600(540)	490(430)	145	570	3	40	82	165	41	120
DO300 × 600(540) × 2500	300	600(540)	490(430)	150	550	4	40	82	165	41	120
DO300 × 600(540) × 3000	300	600(540)	490(430)	150	540	5	40	82	165	41	120

注: 其它规格可根据用户需要制造 Note: Products of other sizes can be manufactured at user's request.

DGH 橡胶护舷

DGH Type Rubber Fender

特 点

1. 吸能量高，反力低。
2. 结构合理，使用寿命长。
3. 前端可设置防冲板，保护护舷降低面压。
4. 更换方便。

Feature

1. High energy absorption and low reaction force.
2. Reasonable structure and prolonged service life.
3. Setting front panel to reduce surface pressure.
4. Easy replacement.

型 号 Types	规格(mm) Specification(mm)														
	H	L	L_1	C	Q	n	B	B_1	B_2	B_3	h	a	b	e	f
DGH150 × 1000	150	1000	1075	110	855	1	98	240	300	96	22.5	50	95	25	55
DGH150 × 1500	150	1500	1575	112.5	675	2	98	240	300	96	22.5	50	95	25	55
DGH150 × 2000	150	2000	2075	107.5	620	3	98	240	300	96	22.5	50	95	25	55
DGH150 × 2500	150	2500	2575	110	785	3	98	240	300	96	22.5	50	95	25	55
DGH150 × 3000	150	3000	3075	107.5	715	4	98	240	300	96	22.5	50	95	25	55
DGH150 × 3500	150	3500	3575	110	671	5	98	240	300	96	22.5	50	95	25	55
DGH200 × 1000	200	1000	1100	120	860	1	131	320	400	128	35	58	105	29	75
DGH200 × 1500	200	1500	1600	120	680	2	131	320	400	128	35	58	105	29	75
DGH200 × 2000	200	2000	2100	120	620	3	131	320	400	128	35	58	105	29	75
DGH200 × 2500	200	2500	2600	122.5	785	3	131	320	400	128	35	58	105	29	75
DGH200 × 3000	200	3000	3100	120	715	4	131	320	400	128	35	58	105	29	75
DGH200 × 3500	200	3500	3600	120	672	5	131	320	400	128	35	58	105	29	75
DGH250 × 1000	250	1000	1125	130	865	1	164	410	500	160	27.5	64	125	32	90
DGH250 × 1500	250	1500	1625	132.5	680	2	164	410	500	160	27.5	64	125	32	90
DGH250 × 2000	250	2000	2125	132.5	620	3	164	410	500	160	27.5	64	125	32	90
DGH250 × 2500	250	2500	2625	127.5	790	3	164	410	500	160	27.5	64	125	32	90
DGH250 × 3000	250	3000	3125	132.5	715	4	164	410	500	160	27.5	64	125	32	90
DGH250 × 3500	250	3500	3625	130	673	5	164	410	500	160	27.5	64	125	32	90

注: 其它规格可根据用户需要制造 Note: Products of other sizes can be manufactured at user's request.

DGH 橡胶护舷

DGH Type Rubber Fender

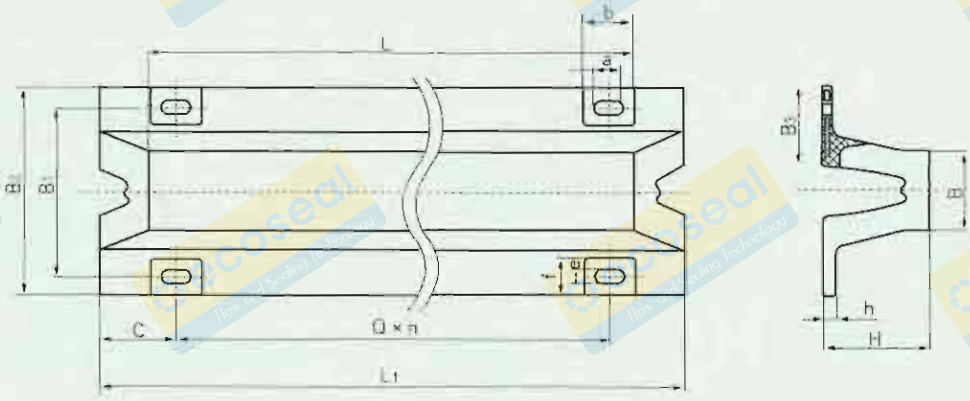

续表 Continued

型 号 Types	规格(mm) Specification(mm)														
	H	L	L_1	C	Q	n	B	B_1	B_2	B_3	h	a	b	e	f
DGH300 × 1000	300	1000	1150	140	870	1	225	490	600	195	33	70	140	35	105
DGH300 × 1500	300	1500	1650	140	685	2	225	490	600	195	33	70	140	35	105
DGH300 × 2000	300	2000	2150	137.5	625	3	225	490	600	195	33	70	140	35	105
DGH300 × 2500	300	2500	2650	140	790	3	225	490	600	195	33	70	140	35	105
DGH300 × 3000	300	3000	3150	145	715	4	225	490	600	195	33	70	140	35	105
DGH300 × 3500	300	3500	3650	140	674	5	225	490	600	195	33	70	140	35	105
DGH400 × 1000	400	1000	1200	150	900	1	300	670	800	260	40	82	165	41	120
DGH400 × 1500	400	1500	1700	150	700	2	300	670	800	260	40	82	165	41	120
DGH400 × 2000	400	2000	2200	147.5	635	3	300	670	800	260	40	82	165	41	120
DGH400 × 2500	400	2500	2700	150	800	3	300	670	800	260	40	82	165	41	120
DGH400 × 3000	400	3000	3200	150	725	4	300	670	800	260	40	82	165	41	120
DGH400 × 3500	400	3500	3700	150	680	5	300	670	800	260	40	82	165	41	120
DGH500 × 1000	500	1000	1250	160	930	1	375	840	1000	325	45	94	180	47	140
DGH500 × 1500	500	1500	1750	160	715	2	375	840	1000	325	45	94	180	47	140
DGH500 × 2000	500	2000	2250	157.5	645	3	375	840	1000	325	45	94	180	47	140
DGH500 × 2500	500	2500	2750	160	810	3	375	840	1000	325	45	94	180	47	140
DGH500 × 3000	500	3000	3250	165	730	4	375	840	1000	325	45	94	180	47	140
DGH500 × 3500	500	3500	3750	160	686	5	375	840	1000	325	45	94	180	47	140
DGH600 × 1000	600	1000	1300	170	960	1	450	1010	1200	390	54	100	195	50	160
DGH600 × 1500	600	1500	1800	170	730	2	450	1010	1200	390	54	100	195	50	160
DGH600 × 2000	600	2000	2300	167.5	655	3	450	1010	1200	390	54	100	195	50	160
DGH600 × 2500	600	2500	2800	170	820	3	450	1010	1200	390	54	100	195	50	160
DGH600 × 3000	600	3000	3300	170	740	4	450	1010	1200	390	54	100	195	50	160
DGH600 × 3500	600	3500	3800	170	692	5	450	1010	1200	390	54	100	195	50	160
DGH800 × 1000	800	1000	1400	180	1040	1	600	1340	1600	520	72	136	270	68	260
DGH800 × 1500	800	1500	1900	180	770	2	600	1340	1600	520	72	136	270	68	260
DGH800 × 2000	800	2000	2400	180	680	3	600	1340	1600	520	72	136	270	68	260
DGH800 × 2500	800	2500	2900	182.5	845	3	600	1340	1600	520	72	136	270	68	260
DGH800 × 3000	800	3000	3400	180	760	4	600	1340	1600	520	72	136	270	68	260
DGH1000 × 1000	1000	1000	1500	200	1100	1	750	1680	2000	650	90	136	290	68	300
DGH1000 × 1500	1000	1500	2000	200	800	2	750	1680	2000	650	90	136	290	68	300
DGH1000 × 2000	1000	2000	2500	200	700	3	750	1680	2000	650	90	136	290	68	300

注：其它规格可根据用户需要制造 Note: Products of other sizes can be manufactured at user's request.

DGH-B 型橡胶护舷

DGH-B Type Rubber Fender

特 点

1. 前端设置防冲板和贴面板，保护护舷、降低面压。

2. 使用寿命长。

Feature

1. Frontal panel and face pads on the top protect the fender and reduce the surface pressure.

2. Prolonged service life.

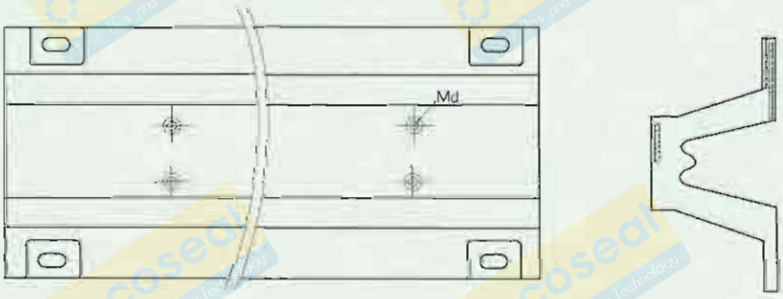

规 格 Specifications	DGH250	DGH300	DGH400	DGH500	DGH600	DGH800	DGH1000
Md	M27	M30	M30	M30	M30	M30	M30

DGH-B 型护舷本体的尺寸同 DGH 护舷，防冲板的规格尺寸根据具体要求设计。

The sizes of DGH-B fender body are the same as that of DGH. The specification and size of front panel will be designed at specific requests.

锥型橡胶护舷

Cone Type Rubber Fender

特点

1. 变形量大，吸能量高，使用寿命长。

2. 适用于各种类型码头。

Feature

1. Large deflection, high energy absorption and good durability.

2. Suitable for all kinds of docks.

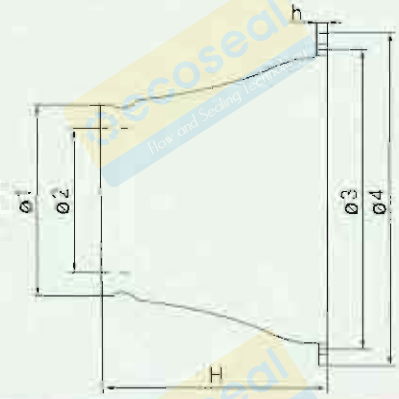

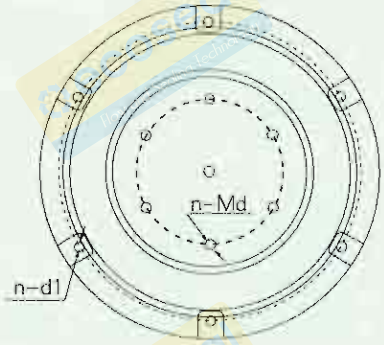

型 号 Types	主要规格(mm) Main specification(mm)								
	H	h	ø1	ø2	ø3	ø4	n	d1	Md
Cone 500	500	25	425	325	675	750	4	30	M24
Cone 600	600	27	510	390	810	900	6	30	M24
Cone 700	700	32	595	455	945	1050	6	38	M30
Cone 800	800	36	680	520	1080	1200	6	44	M36
Cone 900	900	41	765	585	1215	1350	6	44	M36
Cone 1000	1000	45	850	650	1350	1500	6	50	M42
Cone 1100	1100	50	935	715	1485	1650	6	50	M42
Cone 1150	1150	52	998	750	1550	1725	6	50	M42
Cone 1200	1200	54	1020	780	1620	1800	8	50	M42
Cone 1300	1300	59	1105	845	1755	1950	8	60	M48
Cone 1400	1400	66	1190	930	1890	2100	8	60	M48
Cone 1600	1600	72	1360	1060	2160	2400	8	70	M48
Cone 1800	1800	78	1530	1190	2430	2700	10	76	M52

注: 其它规格可根据用户需要制造 Note: Products of other sizes can be manufactured at user's request.

ME 型橡胶护舷

ME Type Rubber Fender

特点

1. 反力低，吸能量高。

2. 根据性能要求，可组合成各种类型和尺寸的护舷系统。

3. 在垂直或倾斜压缩时可到达适宜的性能。

Feature

1. Low reaction force and high energy absorption.

2. The fender can be combined to different types and sizes of fender system for required performance.

3. Optimum performance can be achieved at perpendicular or angular compression.

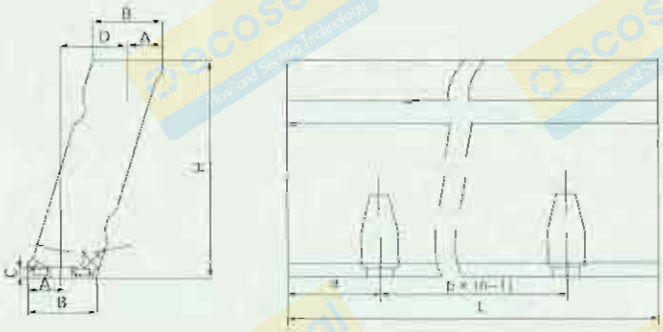

型 号 Types	主要规格(mm) Main Specification(mm)										备注 Notes
	H	A	B	C	D	L	a	p	n	Md	
ME 300	300	47	94	15	94	2000	250	500	4	M20	其它规格可根据用户需要制造 Products of other sizes can be manufactured at user's request.
ME400	400	63	125	17	124	2000	250	500	4	M24	
ME500	500	87	158	20	142	2000	250	500	4	M30	
ME550	550	87	172	20	170	2000	250	500	4	M30	
ME600	600	87	188	20	199	2000	250	500	4	M30	
ME750	750	118	235	26	230	2000	250	500	4	M36	
ME800	800	129	250	26	240	2000	250	500	4	M36	
ME1000	1000	162	322	31	310	2000	250	500	4	M42	
ME1250	1250	202	401	36	388	2000	250	500	4	M48	
ME1450	1450	228	454	41	454	2000	250	500	4	M48	
ME1600	1600	257	500	50	480	2000	250	500	4	M56	

ST型橡胶护舷

ST Type Rubber Fender

特点

1. 接触面积大，面压小。
2. 使用寿命长。

Feature

1. Large contact area, low surface pressure.
2. With prolonged service life.

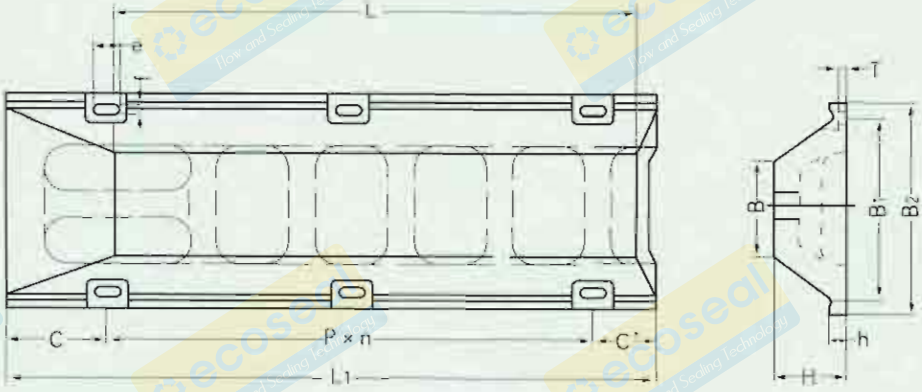

规格 Specification	L	L_1	C	C′	P	n	e	f	B	B_1	B_2	H	h	T
ST-150H	1000	1225	150	125	475	2	50	25	195	375	435	150	36	20
ST-150H	1500	1725	150	125	725	2	50	25	195	375	435	150	36	20
ST-150H	2000	2225	150	125	650	3	50	25	195	375	435	150	36	20
ST-150H	2500	2725	150	125	615	4	50	25	195	375	435	150	36	20
ST-150H	3000	3225	150	125	740	4	50	25	195	375	435	150	36	20
ST-150H	3500	3725	150	125	690	5	50	25	195	375	435	150	36	20
ST-200H	1000	1301	150	121	515	2	58	29	260	500	580	200	48	22
ST-200H	1500	1801	150	131	760	2	58	29	260	500	580	200	48	22
ST-200H	2000	2301	150	126	675	3	58	29	260	500	580	200	48	22
ST-200H	2500	2801	150	131	630	4	58	29	260	500	580	200	48	22
ST-200H	3000	3301	150	131	755	4	58	29	260	500	580	200	48	22

注：其它规格可根据用户需要制造 Note: Products of other sizes can be manufactured at user's request.

拖轮橡胶护舷

Tug Fender

特点

适用于各种港作拖轮。

Feature

Applicable in tug boats in all kinds of ports.

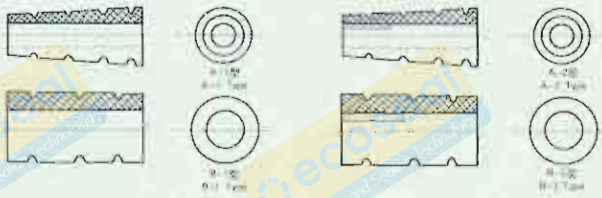

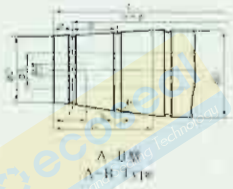

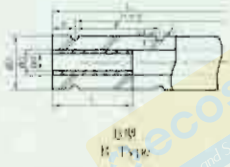

A-B 型系列规格尺寸 A-B Type series norms and size

单位 UNIT: mm

A-B 型系列规格尺寸 norms and size	a	p	n	b	c	øD	øD'	ød	ød'	L	l	l'
ø500 × ø400 × ø250 × ø100 × ø16000	500	1000	15	60	40	500	400	250	100	16000	450	1000
ø700 × ø600 × ø350 × ø100 × ø14000	370	780	17	60	40	700	600	350	100	14000	450	1000

B 型系列规格尺寸 B Type series norms and size

单位 UNIT: mm

规格尺寸 norms and size	b	c	øD	ød	ød'	l
ø300 × ø150 × L	50	25	300	150		
ø300 × ø100 × L	50	25	300	100		
ø400 × ø200 × L	50	35	400	200		300
ø400 × ø150 × L	50	35	400	150	100	
ø400 × ø100 × L	50	35	400	100		
ø500 × ø250 × L	60	40	500	250		350
ø500 × ø220 × L	60	40	500	220	100	350
ø500 × ø200 × L	60	40	500	200	100	350
ø500 × ø150 × L	60	40	500	150	100	
ø500 × ø100 × L	60	40	500	100		
ø600 × ø300 × L	60	35	600	300		400
ø600 × ø250 × L	60	50	600	250	100	400
ø600 × ø220 × L	60	50	600	220	100	400
ø600 × ø200 × L	60	50	600	200	100	400
ø600 × ø150 × L	60	50	600	150	100	
ø600 × ø100 × L	60	50	600	100		
ø700 × ø350 × L	60	50	700	350		450

规格尺寸 norms and size	b	c	øD	ød	ød'	l
ø700 × ø300 × L	60	50	700	300	100	400
ø700 × ø250 × L	60	50	700	250	100	400
ø700 × ø220 × L	60	50	700	220	100	400
ø700 × ø200 × L	60	50	700	200	100	400
ø700 × ø150 × L	60	50	700	150	100	
ø800 × ø400 × L	70	50	800	400		450
ø800 × ø350 × L	70	60	800	350	100	450
ø800 × ø300 × L	70	60	800	300	100	450
ø800 × ø250 × L	70	60	800	250	100	450
ø800 × ø220 × L	70	60	800	220	100	400
ø800 × ø200 × L	70	60	800	200	100	400
ø800 × ø150 × L	70	60	800	150	100	
ø900 × ø450 × L	70	50	900	450		500
ø900 × ø400 × L	70	50	900	400	100	500
ø900 × ø350 × L	70	50	900	350	100	500
ø900 × ø220 × L	70	50	900	220	100	

注: 图中a,p x n-L 可根据用户实际要求生产。 Notice: a,p x n-L can be produced according to consumer's demands/opinions a=100 -- 600mm p=350 ~ 1200mm L=3000 ~ 26000mm, n一般为奇数，也可根据用户实际需要选用偶数。 n generally means odd number, also can use even number.

W 型橡胶护舷

W Type Rubber Fender

特 点

1. 船用护舷。
2. 接触面积大，面压小。

Feature

1. Used for ship and tug boat.
2. Large contact area and low surface pressure.

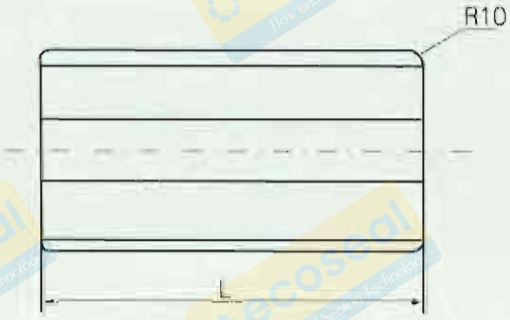

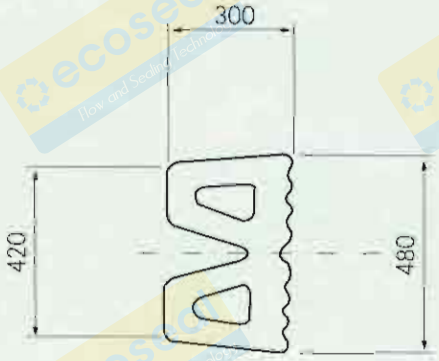

护舷长度 500～950mmL

Fender length from 500～950mmL

注: 1. 护舷长度可根据用户需要选择
2. 其它规格可根据用户需要制造

Note: 1. Length of fender can be selected upon user's request.
2. Products of other sizes can be manufactured at user's request.

π 型橡胶护舷

π Type Rubber Fender

特点

1. 反力低，吸能量高。
2. 安装方便。
3. 一般适合于大中型码头。

Feature

1. Low reaction force, high engergy absorption.
2. Easy mounting.
3. Suitable for large and middle docks.

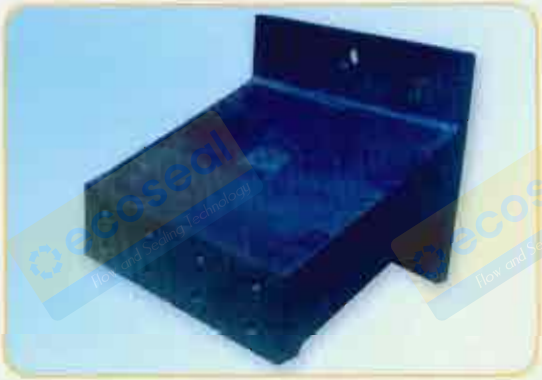

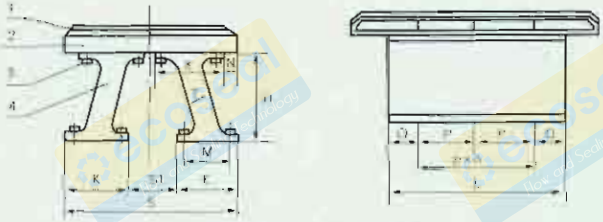

1——型材面板 2——钢结构防冲板 3——锚定螺栓 4——橡胶护舷本体
1——cover ing board 2——steel plate 3——anchor bolt 4——fender body

断面尺寸 Section sizes

规格 Specification	H	K	M	N	S	S_1
π 600	600	500	370	65	1500	500
π 800	800	600	460	70	1700	500
π 1000	1000	700	550	75	2000	600
π 1250	1250	800	650	75	2450	850
π 1400	1400	900	730	85	2700	900
π 1700	1700	1050	860	95	3150	1050
π 2000	2000	1200	1000	100	3700	1300
π 2250	2250	1350	1150	100	4000	1300
π 2500	2500	1400	1200	100	4400	1600

长度尺寸 Length sizes

规格 Specification	L=1000			L=1500			L=2000			L=2500		
	P	n	Q	P	n	Q	P	n	Q	P	n	Q
π600 π800 π1000 π1250 π1400 π1700 π2000	700	1	150	600	2	150	850	2	150	700	3	200
π 2250	600	1	200	550	2	200	800	2	200	700	3	200
π 2500	600	1	200	550	2	200	800	2	200			

注：表中的"n"为段 Note: n means section in the table.

橡胶舷梯

Rubber Ladder

特点

1. 具有护舷和爬梯两种功能。
2. 与DG护舷具有相同的安装孔距，具有互换性。
3. 安装、维修方便，使用寿命长。

Feature

1. Can be functioned as fender and ladder.
2. Same installation holes pitch with DG fender and can be replaced with each other.
3. Easy for installation and maintenance with long service life.

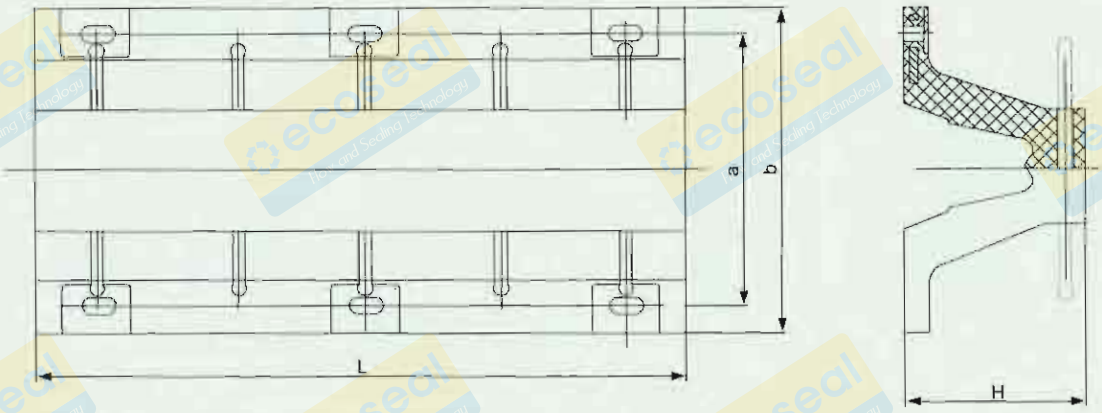

规格 Specification	H	a	b	L							
H200	200	300	400	900	1200	1500	1800	2100	2400	2700	3000
H250	250	410	500								
H300	300	490	600								
H400	400	670	800								
H500	500	840	1000								

注：其它类型的舷梯可根据用户要求生产。 Note: Other type rubber ladder is available upon request.

扇型橡胶护舷

Fan Type Rubber Fender

特点

1. 吸能量大，反力小。
2. 适合于船闸坞门。

Feature

1. High energy absorption and low reaction force.
2. It is specially suitable for the river ship docks and quays.

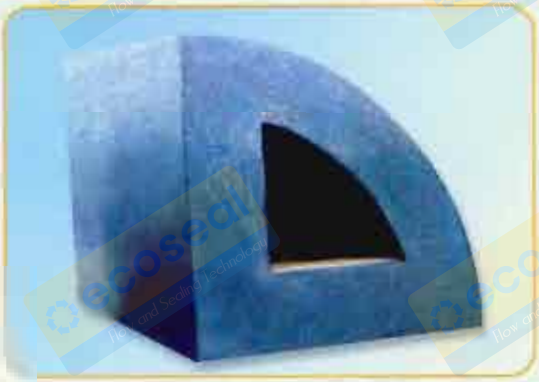

型 号 Types	规格尺寸 Specification(mm)			
	R	r	D	L
R300	300	150	R75	500-2000
R500	500	250	R125	
R600	600	300	R150	
R700	700	350	R175	
R800	800	400	R200	
R1000	1000	500	R250	

矩形橡胶护舷

Rectangle Rubber Fender

特点

适合于各种码头、船坞、船舷。

Feature

The fender is applicable for all kinds of docks, quays and ships.

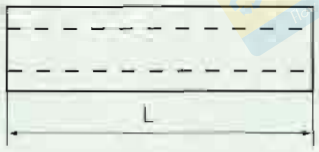

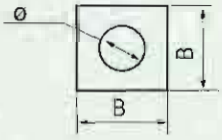

注: 其它规格可根据用户需要制造

Note: Products of other sizes can be manufactured at user's request.

型号 Types B × ø	规格尺寸 Specification(mm)		
	B	ø	L
150 × 75	150	75	500～3000
200 × 100	200	100	
250 × 125	250	125	
300 × 150	300	150	
400 × 200	400	200	
500 × 250	500	250	

浮筒型橡胶护舷

Floating Drum Fender

特点

适用于潮差变化大及中小型码头。

Feature

It is suitable for the big changes of tide level and middle and small size harbours.

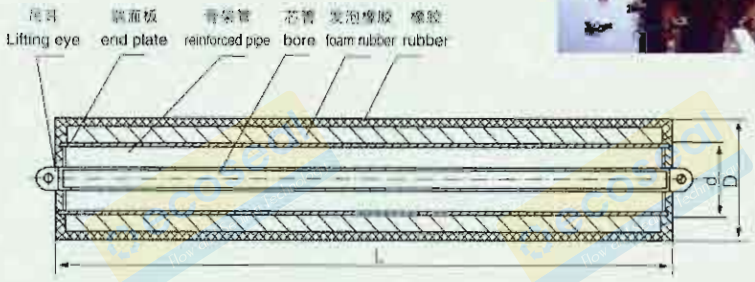

型号 Types	外径 Outer dia	内径 Inner dia	制品长度 Length of product	备注 notes	型号 Types	外径 Outer dia	内径 Inner dia	制品长度 Length of product	备注 notes
ø300 × L	300	按用户需要	500-30000	其它非系列规格可根据用户需要制造	ø1200 × L	1200	at user's request	500-20000	Products of other sizes can be manufactured at user's request.
ø350 × L	350				ø1300 × L	1300			
ø400 × L	400				ø1400 × L	1400			
ø500 × L	500				ø1500 × L	1500			
ø600 × L	600				ø1600 × L	1600			
ø700 × L	700				ø1700 × L	1700			
ø800 × L	800				ø1800 × L	1800			
ø900 × L	900				ø1900 × L	1900			
ø1000 × L	1000				ø2000 × L	2000			
ø1100 × L	1100								

包角型橡胶护舷

Fender For Dock Corner

特 点

适用于码头拐角部分。

Feature

Suitable for the harbour corner.

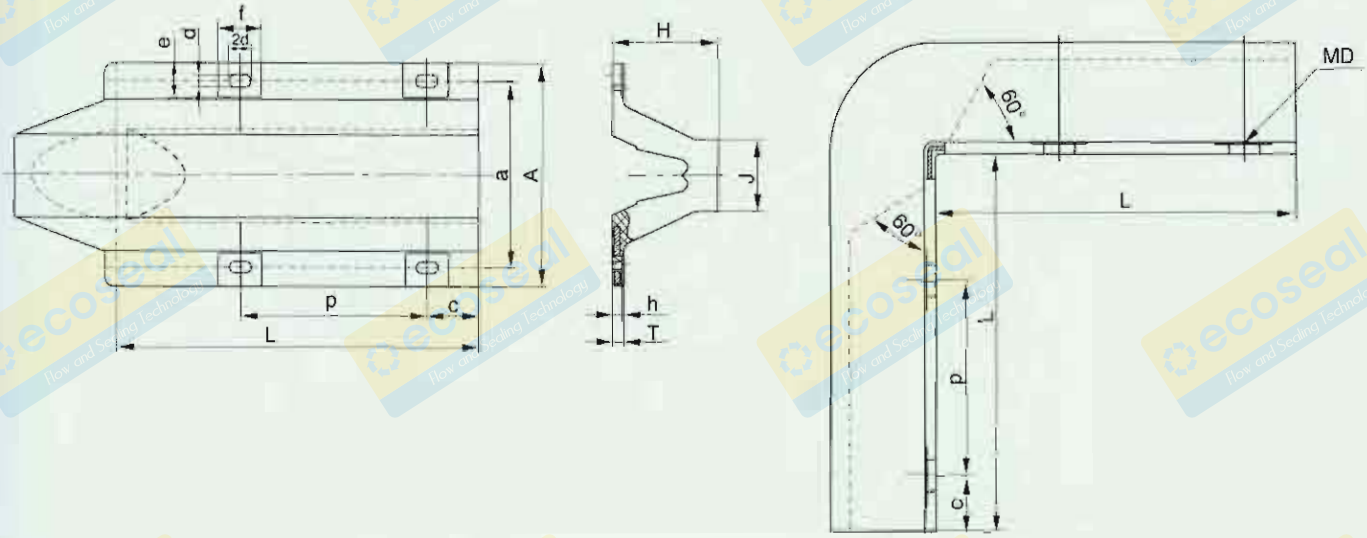

规格 Specification	H	L	A	P	a	c	d	e	f	J	T	h	MD
150H × 500L	150	500	300	200	240	75	25	55	95	98	22.5	16.5	M22
200H × 750L	200	750	400	350	320	100	29	75	105	130	35.0	30.0	M24
250H × 750L	250	750	500	350	410	100	34	90	125	164	37.5	20.5	M27
250H × 1000L	250	1000	500	550	410	150	34	90	125	164	37.5	20.5	M27

注: 其它类型和角度的包角护舷可根据用户要求生产。

Note: Products of other type and sizes can be manufactured at user's request.

转鼓型橡胶护舷

Roll Rubber Fender

特点

1. 反力小，吸能量大。
2. 护舷性能不受船舶倾斜靠泊影响。
3. 适用于船坞及各类码头。

Feature

1. Low reaction force and high energy absorption.
2. The performance of fender is free from influences during angle berth.
3. It is suitable for the docks and all kind of harbours.

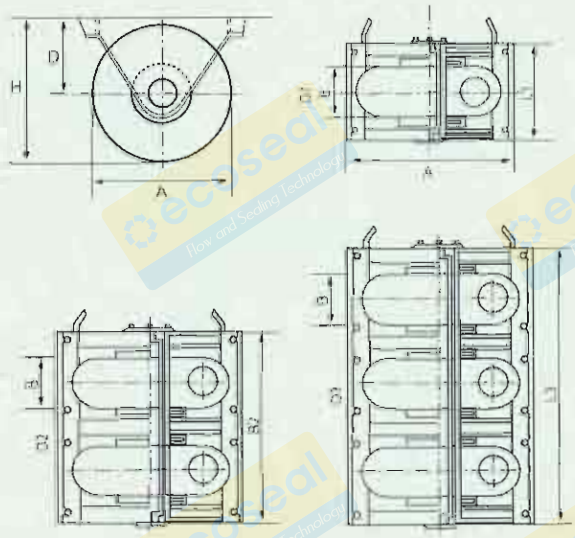

型号 Types A × B(mm)	D1						D2	D3	备注 Notes
	A	B	C	D	L1	H	L2	L3	
600 × 200	600	200	695	320	420	620	770	1120	其它规格可根据用户需要制造 Products of other sizes can be manufactured upon user's request.
750 × 250	750	250	870	400	510	775	935	1360	
900 × 300	900	300	1040	480	610	930	1120	1630	
1200 × 400	1200	400	1380	640	820	1240	1500	2180	
1500 × 500	1500	500	1740	800	1010	1550	1850	2690	
1800 × 600	1800	600	2080	960	1210	1860	2215	3220	
2100 × 700	2100	700	2440	1155	1410	2205	2590	3770	
2400 × 800	2400	800	2770	1280	1610	2480	2950	4290	
2700 × 900	2700	900	3130	1440	1810	2790	-	-	
3000 × 1000	3000	1000	3480	1600	2010	3100	-	-	

充气型橡胶护舷

Pneumatic Rubber Fender

特点

1. 反力低，吸能量大。
2. 利用压缩空气与微孔物质作缓冲介质，重量轻，耐寒性能好，使用寿命长。
3. 一般适用于船舶过驳、靠岸。

Feature

1. Low reaction force and high energy absorption.
2. Use compressed air and micropore material as buffer and light weight and cold hardiness property and long service life.
3. Suitable for ship barging.

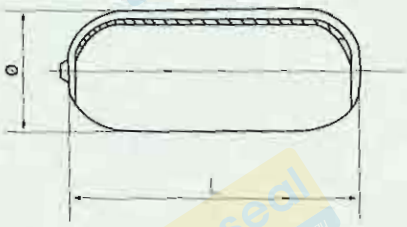

规格 Size (mm)	ø	L	备注 Notes
ø300 × 500	300	500	其它规格可根据用户需要制造 Products of other sizes can be manufactured upon user's request.
ø500 × 1000	500	1000	
ø600 × 1000	600	1000	
ø700 × 1500	700	1500	
ø1000 × 1500	1000	1500	
ø1200 × 2000	1200	2000	
ø1200 × 2400	1200	2400	
ø1350 × 2500	1350	2500	
ø1500 × 3000	1500	3000	
ø1700 × 3000	1700	3000	
ø2000 × 3500	2000	3500	
ø2200 × 4500	2200	4500	
ø2500 × 4000	2500	4000	
ø3300 × 4500	3300	4500	
ø3300 × 6500	3300	6500	
ø3300 × 10600	3300	10600	
ø4500 × 9000	4500	9000	
ø4500 × 12000	4500	12000	

手提型橡胶护舷
Portable Rubber Fender

填充型漂浮橡胶护舷

Foam Rubber Fender

特 点

1. 反力低，吸能量高。

2. 漂浮性能好，可保持在理想的吃水线位置。

3. 安装方便可靠。

4. 多适用于北方港口及水流平稳潮差不大的港口和船舶。

Feature

1. Low reaction force and high energy absorption.

2. The fender could be kept at ideal position due to its good characteristics of floating.

3. Easy and reliable mounting.

4. The fender is suitable for the ports in North China and the small changes of tide level harbour or ships.

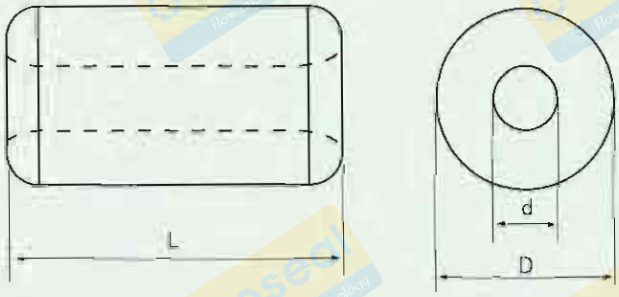

型 号 Type	主要规格尺寸 Main Sizes		
	D	d	L
ø300 × 75 × 1000	300	75	1000
ø500 × 100 × 1500	500	100	1500
ø600 × 100 × 1500	600	100	1500
ø800 × 127 × 2000	800	127	2000
ø1000 × 150 × 2000	1000	150	2000
ø1200 × 203 × 2000	1200	203	2000
ø1400 × 220 × 2000	1400	220	2000
ø1600 × 260 × 2000	1600	260	2000
ø1800 × 300 × 2000	1800	300	2000
ø2000 × 400 × 2000	2000	400	2000
ø2000 × 400 × 4000	2000	400	4000

注: 其它规格可根据用户需要制造

Notes: Products of other sizes can be manufactured at user's request.

聚氨酯漂浮护舷

Polyurethane Foam Fender

特点

1. 具有漂浮性能，不受潮差影响。
2. 具有安全性和免维护性。
3. 法兰联接，安装、移动、使用方便。
4. 反力由小到大而且吸能量极高。

Feature

1. Floating performance, free from influence of tide variation.
2. Safe and free from maintenance.
3. Mounted by flange, convenient for installation, movement & application.
4. Reaction force changes from lower to higher with high energy absorption.

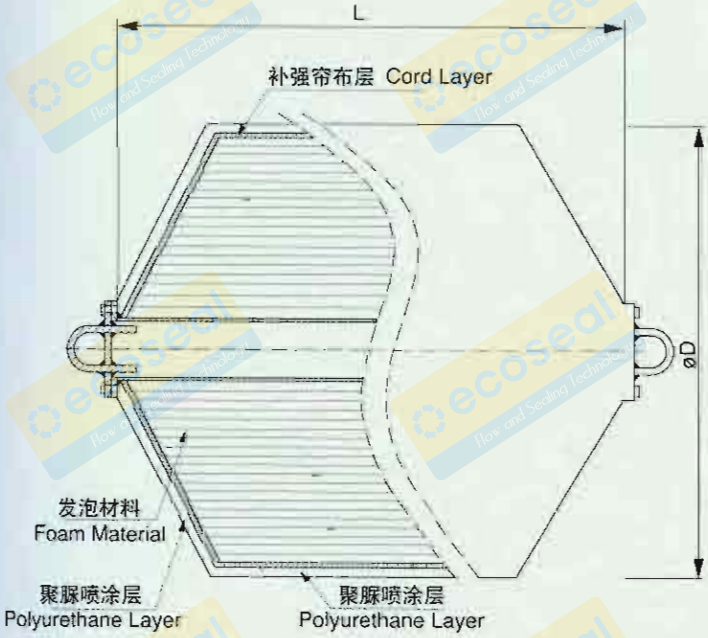

规格 (直径×长度) Specification(Dia. x Length) / 名称 Name	D (mm)	D (mm)	备注 notes
ø300 × 500L	300	500	其它规格、颜色可根据用户需要制造。Products of other sizes and colors can be manufactured at user's request.
ø400 × 800L	400	800	
ø500 × 1000L	500	1000	
ø600 × 1000L	600	1000	
ø700 × 1500L	700	1500	
ø1000 × 1500L	1000	1500	
ø1000 × 2000L	1000	2000	
ø1200 × 2000L	1200	2000	
ø1200 × 2400L	1200	2400	
ø1350 × 2500L	1350	2500	
ø1500 × 3000L	1500	3000	
ø1700 × 3000L	1700	3000	
ø2000 × 3500L	2000	3500	
ø2000 × 4000L	2000	4000	
ø2200 × 4500L	2200	4500	
ø2500 × 4000L	2500	4000	
ø2500 × 5000L	2500	5000	
ø3000 × 5000L	3000	5000	
ø3000 × 6000L	3000	6000	
ø3300 × 6500L	3300	6500	
ø4300 × 6000L	4300	6000	
ø4500 × 9000L	4500	9000	

塑料护舷

Plastic Fender

特点

1. 耐磨和耐候性能好。
2. 耐腐蚀性能好。
3. 代替木头护舷。

Feature

1. High resistance to abrasion and wear.
2. Anti-Corrosion.
3. To replace timber.

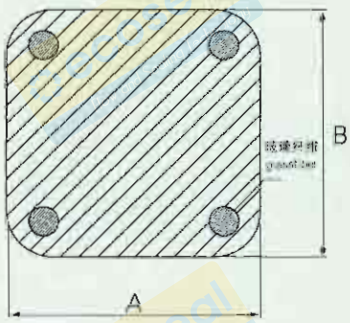

规格 Specifications	A	B	L
200 × 150	200	150	其它规格可根据用户需要制造 Products of other sizes can be manufactured upon user's request
200 × 200	200	200	
200 × 250	200	250	
250 × 250	250	250	
250 × 300	250	300	
300 × 300	300	300	

注：可根据用户需要，可制作有玻璃纤维棒和无玻璃纤维棒塑料护舷。
Note: We can make plastic fender with glassfiber bar or without glass fiber bar at user's requests.

先进的实验设备

Advanced Testing Equipments

橡胶护舷力学性能试验

Rubber Fender Performance test

橡胶护舷力学性能试验

Rubber Fender Performance test

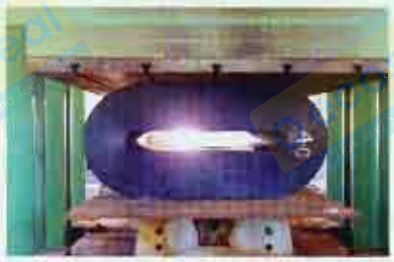

泰鸿橡胶 TAIHONG RUBBER

工程实例

Cases

因为专一

泰鸿橡胶 TAIHONG RUBBER

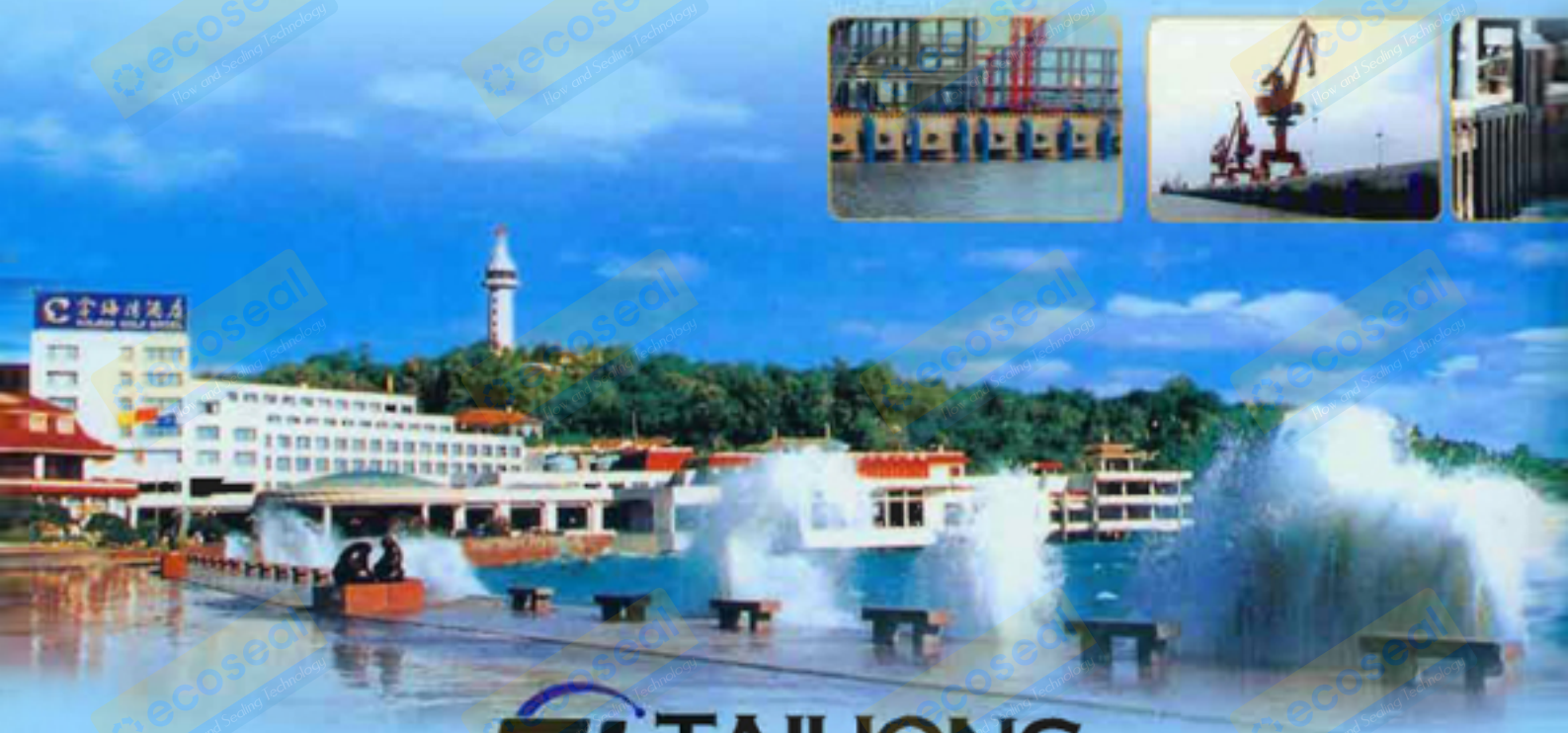

TAIHONG